（2010.4.1現在）
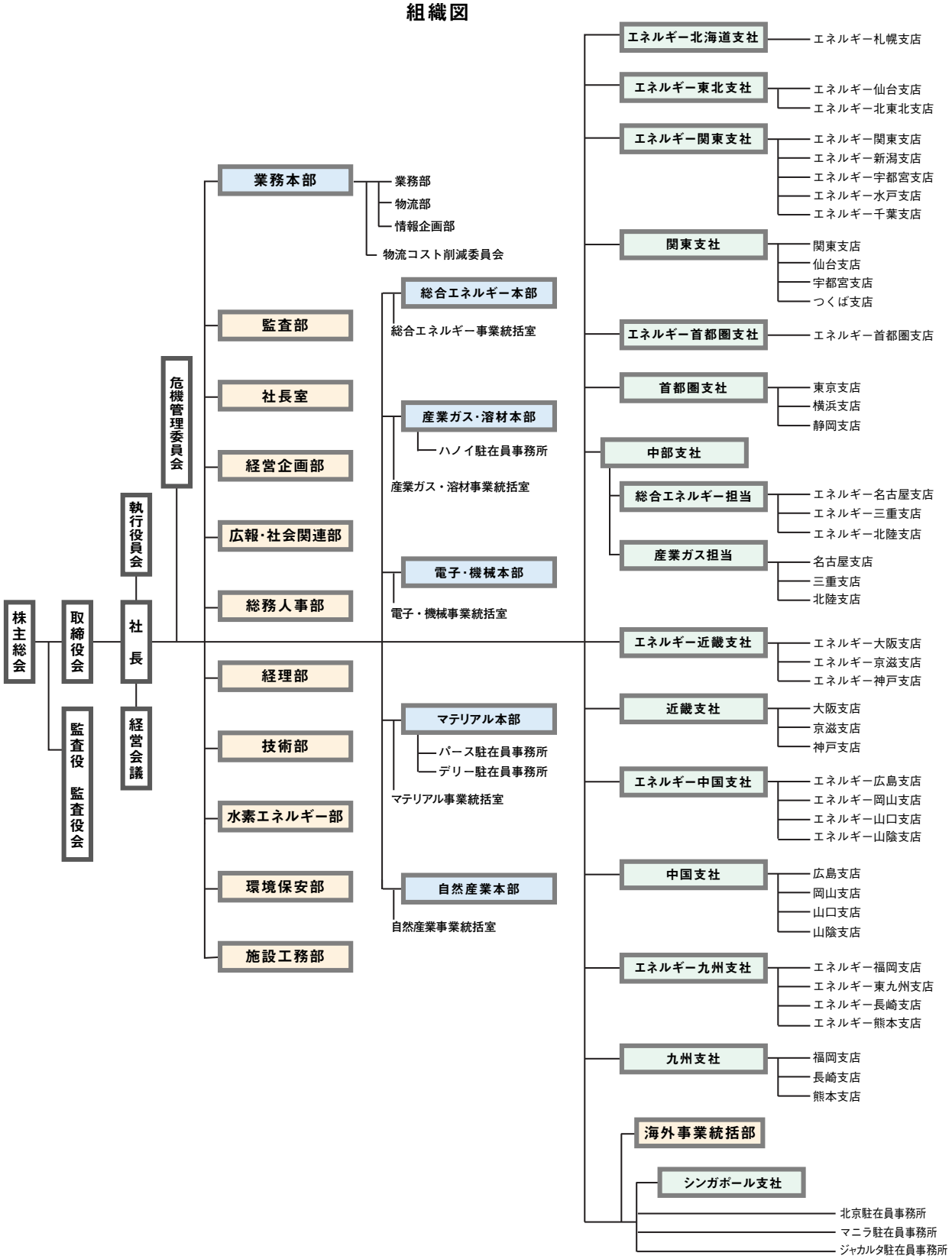
組織図